第15回岐阜県高校新進大会　男子決勝トーナメント

(決勝)
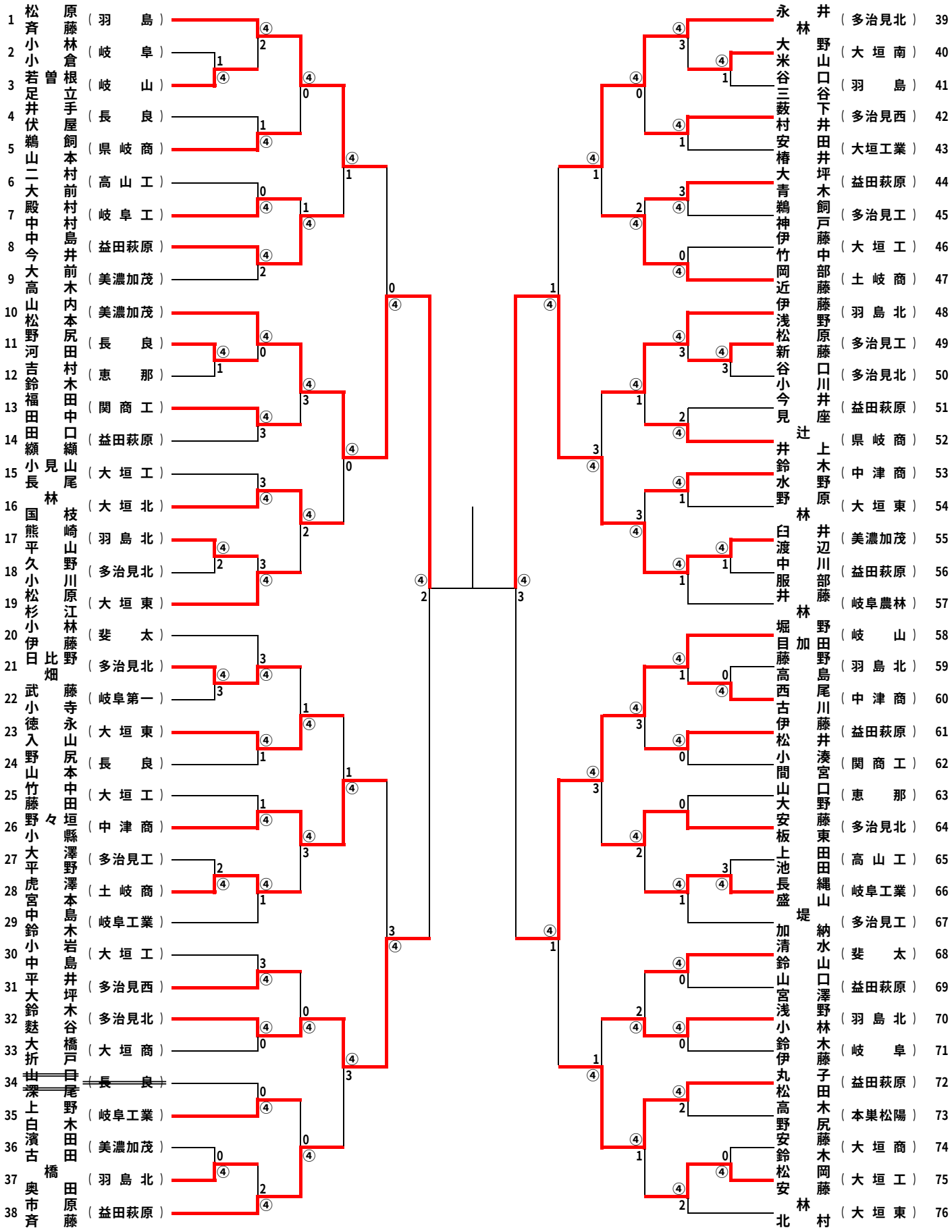
10 山内 松本 (美濃加茂) ④ － 1 白井 渡辺 (美濃加茂) 55