平成１８年度　岐阜県中学生ソフトテニス新人大会

１ 年 女 子
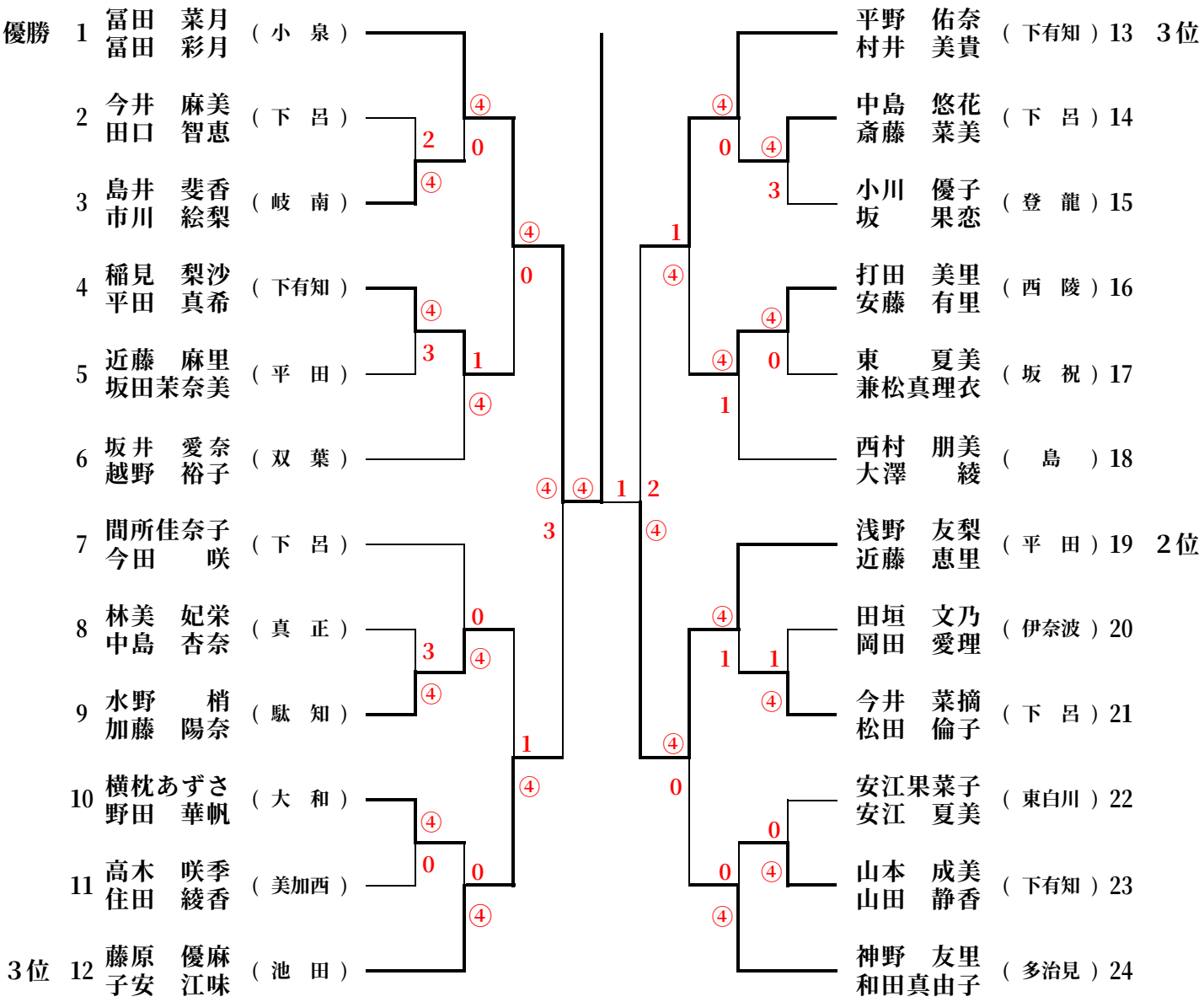
平成18年11月4日
岐阜メモリアルセンター