平成１９年度　第４６回岐阜県中学生ソフトテニス選手権大会

１・２ 年 男 子

平成19年6月2日
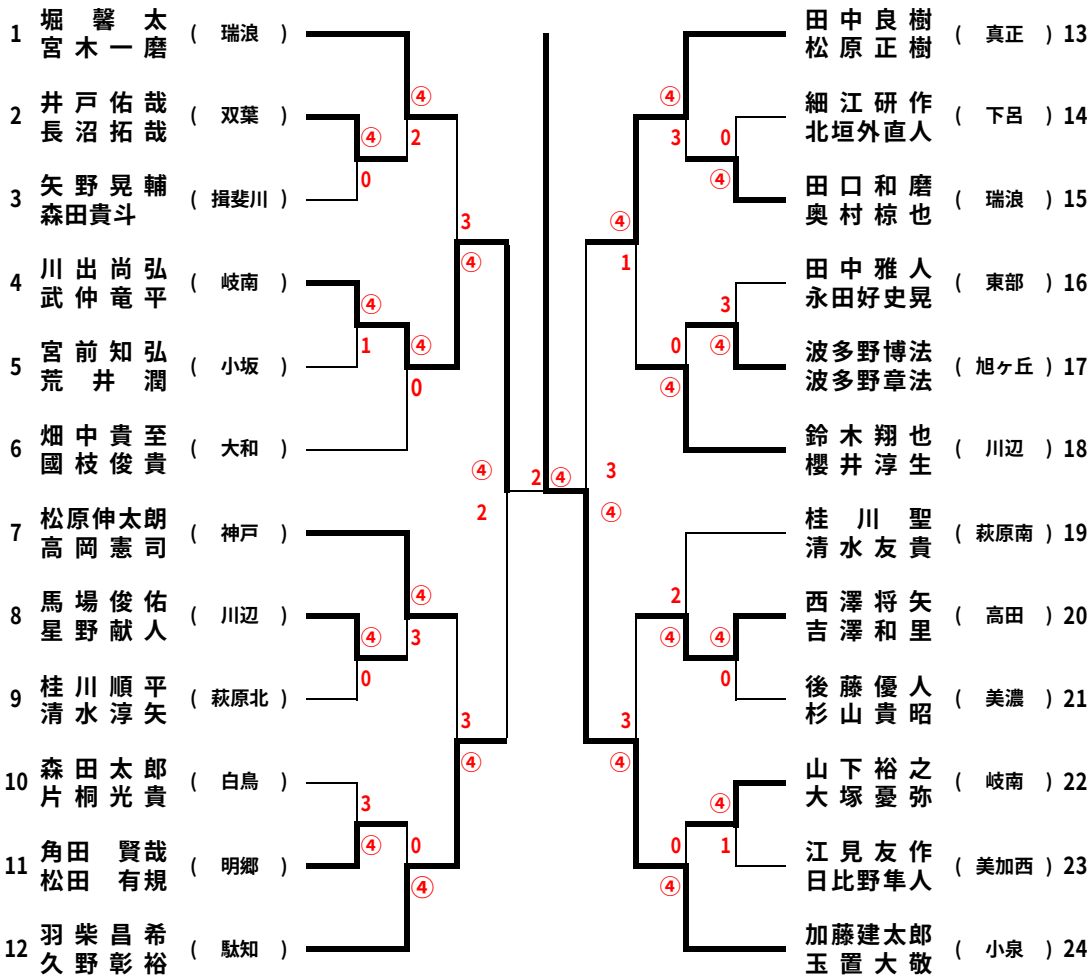
中津川公園コート