平成１９年度

東濃地区中学生ソフトテニス大会　選手権の部

平成１９年５月５日（土）
於：中津川公園テニスコート

＜男子の部＞
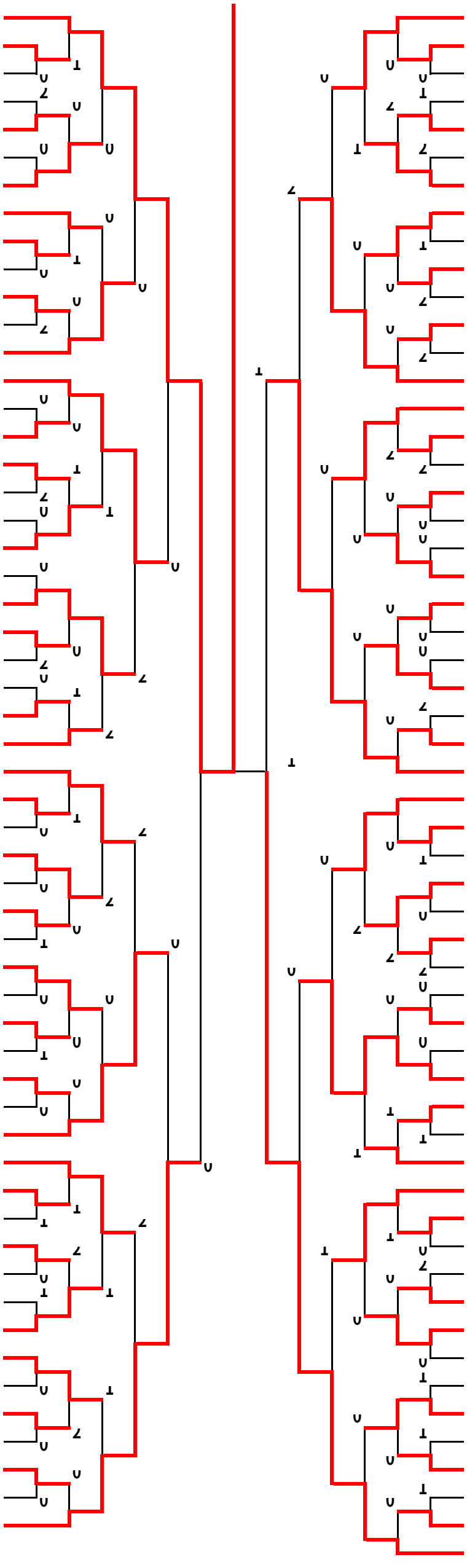
1	小栗　元貴	小池　範之	（多治見）
2	杉山　浩生	佐藤　友哉	（肥田）
3	河野　克也	渡邉　光輝	（瑞浪）
4	宮地　利季	深津　太佑	（第一）
5	佐々木佑輔	鵜飼　翔平	（恵那西）
6	中嶋　英貴	毛利　友弥	（小泉）
7	麦島　健太	林　聖	（福岡）
8	梅村　智文	三宅　一弘	（明智）
9	奥村　真治	溝口　慎也	（釜戸）
10	二村　直之	青嶋　啓介	（笠原）
11	林　聖高	山梨　裕斗	（西陵）
12	伊東　順也	可知　美胤	（苗木）
13	片山　雄貴	良雪　真輝	（南ヶ丘）
14	各務　憲	遠藤　優貴	（泉）
15	園原　宏規	小椋　淳基	（坂下）
16	大塚　航平	中村　祐貴	（北陵）
17	加藤　綜馬	佐藤　侑輔	（恵那東）
18	丸山　亮太	中根　一磨	（瑞陵）
19	土岐　勇輝	水野　宏紀	（平和）
20	長瀬健太郎	山岸　頌弦	（坂本）
21	安藤　吉貴	御苗　航大	（陶）
22	片山　博貴	加藤　大貴	（土岐津）
23	若尾　崇一郎	渡辺　順也	（陶都）
24	高橋　直樹	桔梗　直純	（落合）
25	松村　成章	此奥　友貴	（山岡）
26	岡本　賢尚	岡田　拓真	（南姫）
27	志津　良輔	庄司　拓真	（第二）
28	則武　悠太	梅村　亘	（瑞浪）
29	鈴木　潤	中島　拓朗	（第二）
30	平尾　卓史	長縄　翔大	（南ヶ丘）
31	高山　裕基	土本　悠稀	（土岐津）
32	中尾　拡	小木曽裕之	（恵那東）
33	深谷　崇史	戸嶋　郁人	（福岡）
34	熊谷　賢弥	高瀬　開	（南姫）
35	水田　圭太郎	清水　昴	（陶都）
36	羽柴　遼	近藤　数真	（陶）
37	篠原　亮	酒井　翼	（坂本）
38	斉藤　平	原田　玲嗣	（小泉）
39	住井　裕人	吉田　夏樹	（第一）
40	後藤　哲士	伊藤　彰彦	（明智）
41	林　寛起	松浦　大介	（西陵）
42	籠橋　慧	大塚　嘉人	（肥田）
43	佐藤　駿一	加藤　大樹	（笠原）
44	櫻戸　歩夢	森本　裕也	（瑞陵）
45	南波　大介	鈴木　秀和	（駄知）
46	原田　智司	平林　佑基	（串原）
47	矢杉　貴士	石原　雅也	（苗木）
48	吉川　直秀	楠瀬　達哉	（多治見）
49	後藤　雅史	足立　琢也	（釜戸）
50	出川　大貴	原　光生	（落合）
51	新井　貴大	山本　翔太	（北陵）
52	向田　滉平	宮下　知輝	（坂下）
53	井村　大貴	松井　泰地	（泉）
54	安藤　巽	林　義晃	（恵那西）
55	安藤　翔太	牧野　翔平	（平和）
56	佐藤　文哉	村井　慧	（多治見）
57	梶田　耀平	森本　吉洋	（土岐津）
58	広瀬　翔	塚田　隆仁	（落合）
59	勝野　寿規	田中　辰良	（恵那東）
60	田中　透也	高澤　圭輔	（第二）
61	渡邉　健	尾関　君弥	（北陵）
62	田中　宏昌	小阪　友人	（瑞陵）
63	坪井　翔平	林　祥司	（坂本）
64	水野　剛志	服部　聖	（西陵）
65	加藤　寛康	藤島　雄基	（南ヶ丘）
66	兼山　寛生	藤田　直也	（山岡）
67	大橋　輝道	吉村　拡泰	（福岡）
68	佐合　拓磨	谷口　慶充	（笠原）
69	馬場　魁堂	小栗　一摩	（釜戸）
70	田中　君季	足立　明稔	（泉）
71	堀　優太	堀　聡汰	（明智）
72	落合　紳悟	大中　直樹	（南姫）
73	宮川　大	鈴木　謙之	（肥田）
74	岸　卓矢	加治木寛之	（瑞浪）
75	佐々木翔太	高田　史哉	（第一）
76	鈴木　渓太	新藤　喜英	（小泉）
77	宮地　佑輔	小池　大志	（平和）
78	西尾　恒輝	原　雅俊	（坂下）
79	伊藤　健人	寺澤　宏紀	（陶）
80	河村　飛鳥	江口　真寛	（駄知）
81	柄澤　雅也	西尾　郁真	（恵那西）
82	市岡　紘平	石原　隆之	（苗木）
83	青木　晃一	長江　啓大	（陶都）
84	小嶋　大輝	小木曽　友軌	（土岐津）
85	柴田　将和	原口　将太	（瑞陵）
86	裏政　雄飛	田口　大嗣	（坂下）
87	加藤　善之	掛布　啓太	（笠原）
88	春日井淳也	衣斐　翔太	（山岡）
89	河地　章宏	永井　雄太	（平和）
90	高井　太士	大宮　拓弥	（第二）
91	横井　竜也	間瀬　友敬	（苗木）
92	古澤　修人	難波　歩	（南ヶ丘）
93	栗本　優貴	鵜飼　恭平	（第一）
94	鈴木　健介	安藤　圭祐	（瑞浪）
95	山田　晃敬	伊藤　謙信	（明智）
96	宮田　清輔	太田　真弘	（南姫）
97	古川　雅人	平山　裕也	（西陵）
98	白川　雅史	坪井　直柔	（北陵）
99	服部　隼也	内木　健太	（坂本）
100	菊知　峻一	横田　誉	（駄知）
101	櫻井　大輝	林　篤志	（泉）
102	山田　友哉	小木曽康弘	（陶）
103	生駒　建	伊藤　祐気	（小泉）
104	工藤伊玖兄	古橋　貴哉	（恵那西）
105	岩久　貴裕	和田　翔吾	（落合）
106	永冶　友規	林　優太	（肥田）
107	山内　駿人	青山　雅哉	（釜戸）
108	松岡　崇史	鈴木　駿也	（陶都）
109	佐々木光洋	奥田　裕之	（恵那東）
110	渡邉　靖洋	原　政人	（福岡）
111	古越　俊也	安藤　元視	（多治見）